Serie PB

Tomacorriente Múltipla Industrial

- Conexiones múltiplas de alta robustez para fines industriales
- Disponible con varias versiones de contactos
- Envoltorio metálico de alta resistencia
- Envoltorio con grado de protección IP55 (IEC 60529)
- Envoltorio en termoplástico para ambientes corrosivos
- Conexión macho-hembra polarizada
- Contactos plateados con conexión de tornillo o de borne con muelle
- Carcazas entregadas con prensa-cables montados
- Contacto tierra para todas las versiones de soquetes
- Palancas de traba de la conexión contra aberturas accidentales
- Opción de tapa de protección para base cuando desconectada

Especificaciones

Capacidad Eléctrica	**PB...M** y **PB...F** / **PBH...M** y **PBH...F**: 16 A en 380 V	
	PB635M y **PB635F**: 35 A en 400 V	
	PB4/6M y **PB4/6F**: 35 A en 600 V y 16 A en 380 V	
	PB4/8M y **PB4/8F**: 80 A en 400 V y 16 A en 230/400 V	
Nº de Contactos	**PB...M** y **PB...F** / **PBH...M** y **PBH...F**: 6, 10, 16, 24, 32 y 48 contactos activos + contacto tierra	
	PB635M y **PB635F**: 6 contactos activos 35 A + contacto tierra	
	PB4/6M y **PB4/6F**: 4 contactos 35 A + 6 contactos 16 A + contacto tierra	
	PB4/8M y **PB4/8F**: 4 contactos 80 A + 8 contactos 16 A + contacto tierra	
Resistencia del Contacto	5 mΩ máximo inicial por contacto (todos los soquetes)	
Temperatura Ambiente	**PB...M** y **PB...F**: +85° C máximo	
(de estocagem y de trabajo)	**PBH...M** y **PBH...F** / **PB635M** y **PB635F** / **PB4/8M** y **PB4/8F**: +125° C máximo	
	PB4/6M y **PB4/6F**: +120° C máximo	
Grado de Protección	IP55 (para tomacorriente completa, conectada y con prensa-cable IP55) (IEC 60529)	
Resisténcia de Aislamiento	50 MΩ mínimo	
Materiales	Soquetes:	Termoplástico reforzado
	Contactos:	Latón plateado
	Envoltórios :	Zamak o aluminio
		Termoplástico
	Prensa-cables:	Termoplástico reforzado
	Palanca Traba:	Termoplástico reforzado o acero cincado
	Protección:	Elastómero / PVC

Soquetes - Conexión con Terminal de Borne con Resorte

1 Cuando se inserta el destornillador en lo alojamiento cuadrado, el destornillador mantendrá abierto lo alojamiento del conductor.

2 Mantenga el destornillador en lo alojamiento cuadrado e inserte el conductor completamente en lo alojamiento redondo. El extremo del conductor debe estar sin aislamiento.

3 Al retirar el destornillador del orificio cuadrado, el conductor quedará fijo.

4 Una vez que se ha completado la conexión, ejercer una tracción para comprobar que la retención del conductor sea correcta.

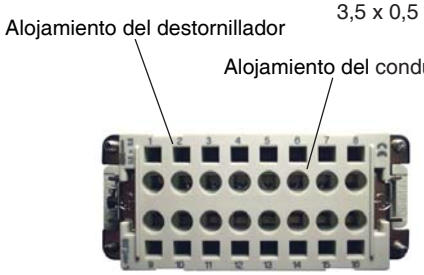

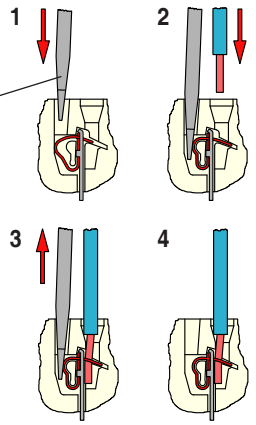

Sujeto a modificaciones sin previo aviso

Serie PB

Tomacorriente Múltipla Industrial

Soquetes - Modelos

	Con Pino Tierra 16A			Con Contacto Tierra 16 A			Con Contacto Tierra 6 Polos 35 A *(a)*		Con Contacto Tierra 4 Polos 35 A + 6 Polos 16 A *(b)*		Con Contacto Tierra 4 Polos 80 A+ 8 Polos 16 A *(c)*	
Cable (flexible)	0,75...2,5 mm²			0,75...2,5 mm²			1,5...6 mm²		35 A: 1,5...8 mm² 16 A: 0,75...2,5 mm²		80 A: 4...16 mm² 16 A: 0,75...2,5 mm²	
Tamaño	Polos	Macho	Hembra	Polos	Macho	Hembra	Macho	Hembra	Macho	Hembra	Macho	Hembra
6	6	**PB06M**	**PB06F**	6	**PBH06M** **PBH06SM** *(d)* CE UL	**PBH06F** **PBH06SF** *(d)* CE UL	-	-	-	-	-	-
10	10	**PB10M**	**PB10F**	10	**PBH10M** **PBH10SM** *(d)* CE UL	**PBH10F** **PBH10SF** *(d)* CE UL	-	-	-	-	-	-
16	16	**PB16M**	**PB16F**	16	**PBH16M** **PBH16SM** *(d)* CE UL	**PBH16F** **PBH16SF** *(d)* CE UL	**PB635M** CE UL	**PB635F** CE UL	**PB4/6M** CE UL	**PB4/6F** CE UL	-	-
24	24	**PB24M**	**PB24F**	24	**PBH24M** **PBH24SM** *(d)* CE UL	**PBH24F** **PBH24SF** *(d)* CE UL	-	-	-	-	**PB4/8M** CE UL	**PB4/8F** CE UL
32 *(e)*	32	**PB16M** (2x)	**PB16F** (2x)	32	**PBH16M + PBH16M32**	**PBH16F + PBH16F32**	**PB635M** (2x)	**PB635F** (2x)	**PB4/6M** (2x)	**PB4/6F** (2x)	-	-
48 *(e)*	48	**PB24M** (2x)	**PB24F** (2x)	48	**PBH24M + PBH24M48**	**PBH24F + PBH24F48**	-	-	-	-	**PB4/8M** (2x)	**PB4/8F** (2x)

(a) Modelo único de soquete con 6 polos. Montaje en cualquier carcaza o base tamaño 16.
(b) Modelo único de soquete con 4+6 polos. Montaje en cualquier carcaza o base tamaño 16.
(c) Modelo único de soquete con 4+8 polos. Montaje en cualquier carcaza o base tamaño 24.
(d) Conexion con terminal de resorte. Otros modelos con terminal de tornillo.
(e) Permite el montaje de dos soquetes uno al lado del otro. Otras combinaciones son posibles. Por ejemplo: PB16F + PB635M (tamaño 32): PB24M + PBH24F (tamaño 48).

Sujeto a modificaciones sin previo aviso

Opciones de Conección

Carcazas y Bases con las seguientes opciones *(f)*:

- Tamaños 6, 10, 16, 24, 32 *(g)* y 48 *(g)*
- Carcaza con salida de cables superior o lateral
- Base baja de embutir o alta de sobreponer
- Opción para 1 o 2 palancas de traba
- Tapa de protección incorporada o avulsa

Soquetes con las seguientes opciones:

- 6, 10, 16 y 24 polos: 16 A , 380 V
- 6 polos 35 A, 400 V
- 4 polos 35 A, 600 V + 6 polos 16 A, 380 V
- 4 polos 80 A, 400 V + 8 polos 16 A, 230/400 V

Para definir el código para compra de los elementos de conección, seguir el seguiente rotero:

1- Verificar en la tabela de Soquetes-Modelos, qual el tipo que mejor atende a la necesidade de la sua conección.
2- Encontre en la coluna de la esquierda qual el tamaño del envólucro (base y carcaza) es necesário para la conexión.
3- Defina pelas tabelas de la página seguiente, qual el tipo de carcaza y el tipo de base que atenda a las necessidades de la conección.

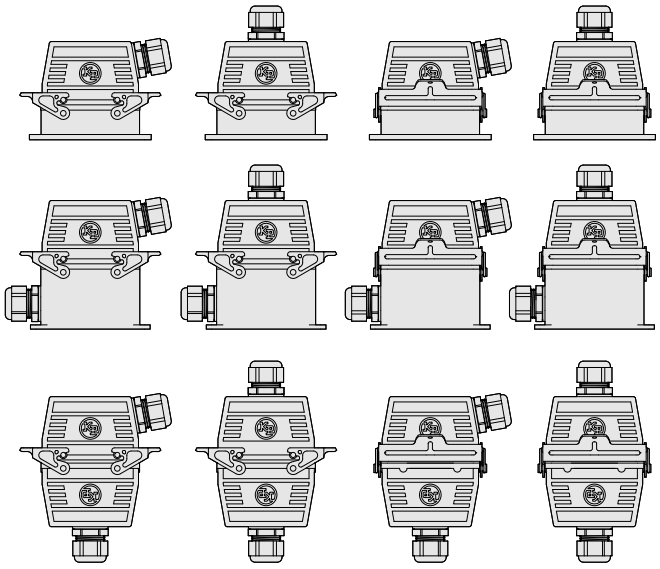

(f) Verifique la compatibilidad entre la carcaza y la base con relaçao al tamaño y número de palancas (carcaza para 2 palancas sólo funciona con base con 2 palancas y vice-versa - veja ejemplos de conección al lado).
(g) Formato básico para tamaños 32 y 48: consulte las páginas *PB3* y *PB4*.

Serie PB

Tomacorriente Múltipla Industrial

Carcazas

TAMAÑO	Salida Lateral - 2 Palancas		Salida Lateral - 1 Palanca		Salida Superior - 2 Palancas		Salida Superior - 1 Palanca	
	Plástica	Metálica	Plástica	Metálica	Plástica	Metálica	Plástica	Metálica
6	-	-	**PB06J**	**PB06L**	-	-	**PB06K**	**PB06S**
10	**PB10C**	**PB10L**	**PB10J**	**PBP10L**	**PB10D**	**PB10S**	**PB10K**	**PBP10S**
16	**PB16C**	**PB16L**	**PB16J**	**PBP16L**	**PB16D**	**PB16S**	**PB16K**	**PBP16S**
24	**PB24C**	**PB24L**	**PB24J**	**PBP24L**	**PB24D**	**PB24S**	**PB24K**	**PBP24S**

TAMAÑO	Salida Lateral		Salida Lateral	Salida Superior	Salida Superior
	2 Palancas		1 Palanca	2 Palancas	1 Palanca
	Plástica	Metálica	Metálica	Metálica	Metálica
32	**PB32C** *(a)*	**PB32L**	-	**PB32S**	-
48	-	-	**PBP48L**	-	**PBP48S**

Bases

TAMAÑO	Base de Embutir - 2 Palancas		Base de Embutir - 1 Palanca		Base de Sobreponer - 2 Palancas		Base de Sobreponer - 1 Palanca	
	Plástica	Metálica	Plástica	Metálica	Plástica *(b)*	Metálica	Plástica *(b)*	Metálica
6	-	-	**PB06V**	**PB06B**	-	-	**PB06W**	**PB06A**
10	**PB10X**	**PB10B**	**PB10V**	**PBU10B**	**PB10Y**	**PB10A**	**PB10W**	**PBU10A**
16	**PB16X**	**PB16B**	**PB16V**	**PBU16B**	**PB16Y**	**PB16A**	**PB16W**	**PBU16A**
24	**PB24X**	**PB24B**	**PB24V**	**PBU24B**	**PB24Y**	**PB24A**	**PB24W**	**PBU24A**

TAMAÑO	Base de Embutir - 2 Palancas		Base de Sobreponer - 2 Palancas	
32	Plástica	Metálica	Plástica	Metálica
	PB32X	**PB32B**	**PB32Y** *(b)*	**PB32A** *(b)*
48	Base de Embutir - 1 Palanca			
	Metálica			
	PBU48B			

(a) Modelo de plástico con salidas laterales y superiores. Se suministra con prensa-cable en la salida lateral y tapón de plástico en la salida superior.
(b) Base con fondo cerrado.

Sujeto a modificaciones sin previo aviso

KAP COMPONENTES ELÉTRICOS Ltda.

Rua Carmo do Rio Verde, 78 São Paulo - SP - Brazil CEP: 04729-010 Teléfono: (+5511) 5645-4444 e-mail: comex@kap.com.br

Serie PB

Tomacorriente Múltipla Industrial

Bases con Tapa de Protección

TAMAÑO	Base de Embutir con Tapa		Base de Sobreponer con Tapa	
	Plástica	Metálica	Plástica (a)	Metálica
6	**PBZ06V**	**PBP06B**	**PBZ06W**	**PBP06A**
10	**PBZ10V**	**PBP10B**	**PBZ10W**	**PBP10A**
16	**PBZ16V**	**PBP16B**	**PBZ16W**	**PBP16A**
24	**PBZ24V**	**PBP24B**	**PBZ24W**	**PBP24A**

TAMAÑO	Base de Embutir con Tapa	Base de Sobreponer con Tapa (a)
	Metálica	Metálica
48	**PBP48B**	**PBP48A**

(a) Base con fondo cerrado.

Carcazas con Palanca de Traba

TAMAÑO	Carcaza con 2 Palancas		Carcaza con 1 Palanca	
	Plástica	Metálica	Plástica	Metálica
6	-	-	**PBT06K**	**PBT06S**
10	**PBT10D**	**PBT10S**	**PBT10K**	**PBTP10S**
16	**PBT16D**	**PBT16S**	**PBT16K**	**PBTP16S**
24	**PBT24D**	**PBT24S**	**PBT24K**	**PBTP24S**
32	**PBT32D**	**PBT32S** (b)	-	-

(b) Formato básico del PBT32S: consulte *Dimensiones* (página *PB6*).

Tapas Avulsas (c)

TAMAÑO	para 1 Palanca	para 2 Palancas	
6	**PB06P**	-	-
10	-	**PB10P**	-
16	-	**PB16P**	-
24	-	**PB24P**	-
32	-	-	**PB32P**

(c) Metálico; para bases o carcasas con palanca de bloqueo.

Pino de Bloqueo: PBA01

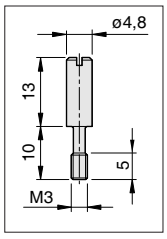

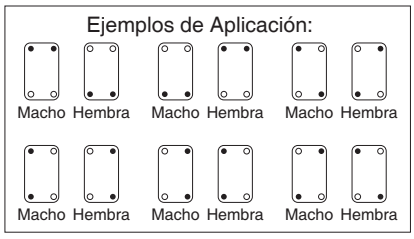

- Aplicación: evitar mecánicamente la conexión entre soquetes iguales, con diferentes funciones eléctricas, que se encuentran presentes en un mismo lugar.
- Instrucciones de montaje: sustituir los tornillos de fijación originales en los soquetes por pinos de bloqueo.
- Los ejemplos de aplicación que se muestran al lado son meramente ilustrativos.

Dimensiones (en mm)

Soquete PB

PB...F - Hembra

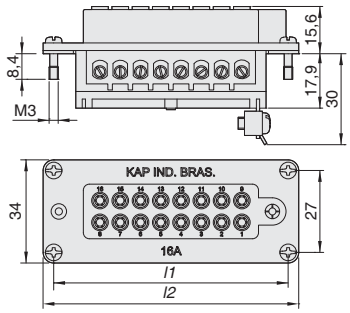

PB...M - Macho

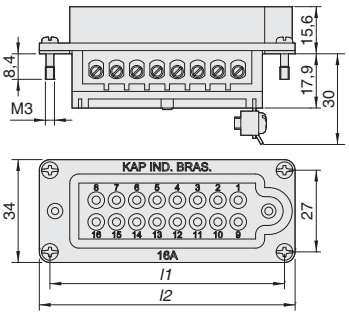

Código	Nº Polos	*l1*	*l2*
PB06F	6+Tierra	44	51
PB06M			
PB10F	10+Tierra	57	64
PB10M			
PB16F	16+Tierra	77,5	84,5
PB16M			
PB24F	24+Tierra	104	111
PB24M			

Cables: 0,75 ... 2,5 mm^2

Sujeto a modificaciones sin previo aviso

Serie PB

Tomacorriente Múltipla Industrial

Dimensiones (en mm)

Soquete PBH

PBH...F - Hembra

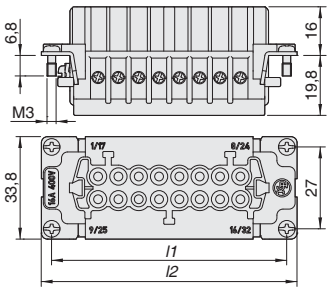

PBH...M - Macho

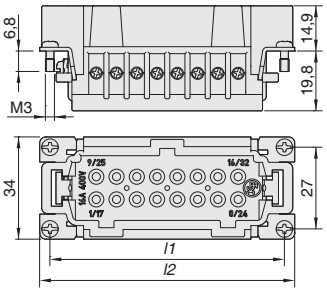

Código	Nº Polos	*l1*	*l2*
PBH06F	6+Tierra	44	50,8
PBH06M			
PBH10F	10+Tierra	57	63,8
PBH10M			
PBH16F	16+Tierra	77,5	84,3
PBH16M			
PBH24F	24+Tierra	104	110,8
PBH24M			

Cables: 0,75 ... 2,5 mm^2

Soquete PB635

PB635F - Hembra

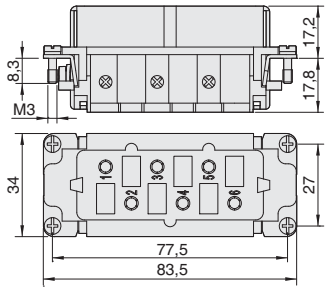

PB635M - Macho

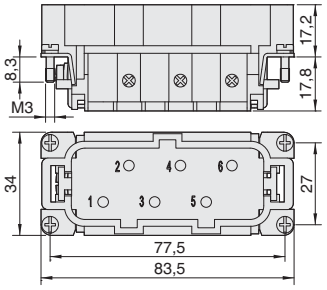

Código	Nº Polos
PB635F	6+Tierra
PB635M	

Cables: 1,5 ... 6 mm^2

Soquete PB4/6

PB4/6F - Hembra

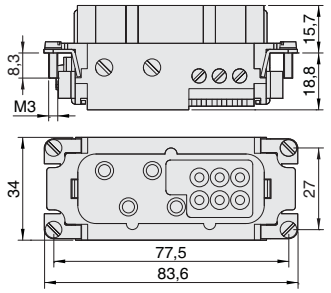

PB4/6M - Macho

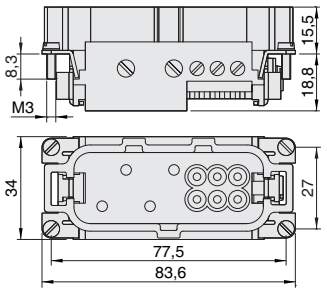

Código	Nº Polos
PB4/6F	4+6+Tierra
PB4/6M	

Cables - contactos 35 A (4x): 1,5 ... 8 mm^2
Cables - contactos 16 A (6x): 0,75 ... 2,5 mm^2

Soquete PB4/8

PB4/8F - Hembra

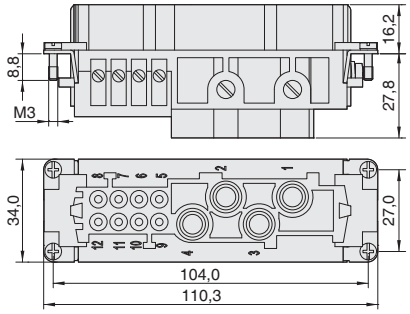

PB4/8M - Macho

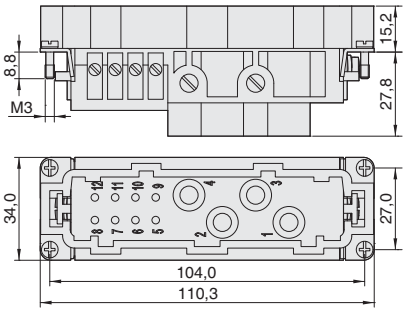

Código	Nº Polos
PB4/8F	4+8+Tierra
PB4/8M	

Cables - contactos 80 A (4x): 4 ... 16 mm^2
Cables - contactos 16 A (8x): 0,75 ... 2,5 mm^2

Carcazas y Bases Fijación de Soquetes

Tamaños 06, 10, 16 y 24

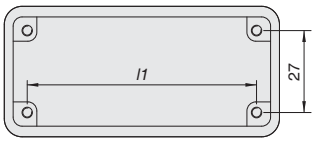

Tamaños 32 y 48

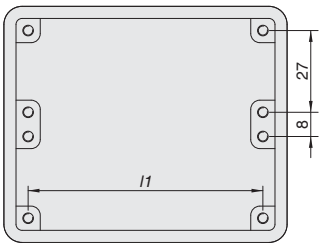

Tamaño	*l1*
06	44
10	57
16	77,5
24	104
32	77,5
48	104

Sujeto a modificaciones sin previo aviso

Serie PB

Tomacorriente Múltipla Industrial

Dimensiones (en mm)

	Tamaño 6		Tamaño 10		Tamaño 16		Tamaño 24		Tamaño 32	
	Plástica	Metálica	Plástica	Metálica	Plástica	Metálica	Plástica	Metálica	Plástica	Metálica
H1	89,5	82,5	92,5	93,5	99,5	97	99,5	97	105	126
H2	118	108,5	123	123	131,5	127	131,5	127	141,5	172
H3	108	99,5	113	118	122,5	126	122,5	126	149	181
H4	136,5	125	144	147,5	154,5	156,5	154,5	156,5	185,5	227
H5	173	153	182,5	183	200,5	190,5	200,5	190,5	229	279,5
L1	80	82	93	95	113	115	140	142	113	126
L2	-	-	119,5	119,5	141	141	167	167	146,5	163,5
L3	96,5	98	109,5	110	132,5	134	160	161	142,5	149,5
L4	30,5	20	30	20	34	24	34	24	43	43
L5	89,5	80	102,5	93	129,5	113	156	140	139,5	125
S1	43,5	45	43,5	45	43,5	45	43,5	45	78	92
S2	-	-	55	55	55	55	55	55	91,5	99
S3	74	70,5	76	74	78	72,5	78	72	-	-
S4	52	43,5	52	43,5	57	43,5	57	43,5	78	81
S5	84,5	84,5	87,5	87,5	86	86	85,5	85	-	-
Pg	Pg 13,5	Pg 13,5	Pg 16	Pg 16	Pg 21	Pg 21	Pg 21	Pg 21	Pg 29	Pg 29
X1	<= 51	<= 49	<= 64	<= 64,5	<= 84	<= 84,5	<= 110,5	<= 111,5	84,5	88
X2	70	70	83(82) *(b)*	83	103(105) *(b)*	103	130(132) *(b)*	130	103	110 (112) *(b)*
Y1	<= 34	<= 32	<= 34	<= 35	<= 34	<= 34	<= 34	<= 34,5	69,5	76
Y2	32(40) *(b)*	32	32(40) *(b)*	32	32(45) *(b)*	32	32(45) *(b)*	32	67	65 (67) *(b)*

Agujeros para Fijación de la Base *(a)*

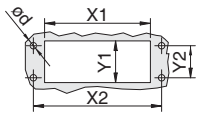

Tamaño	ød
06...24	ø4,5 (o M4)
32	base alta metálica: ø5,5 (o M5)
	otras: ø4,5 (o M4)
48	(ver figura *Tamaño 48*)

Pg x Cable

Pg	Cable
Pg 13,5	6 ...12mm
Pg 16	7...13mm
Pg 21	9...17mm
Pg 29	18...25mm
Pg 36	22...32mm

Tamaño 06, 10, 16 y 24

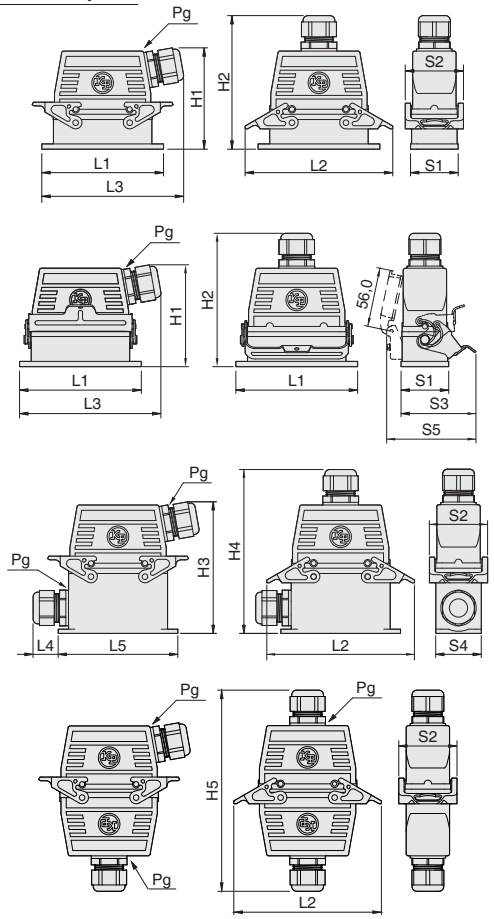

Tamaño 32

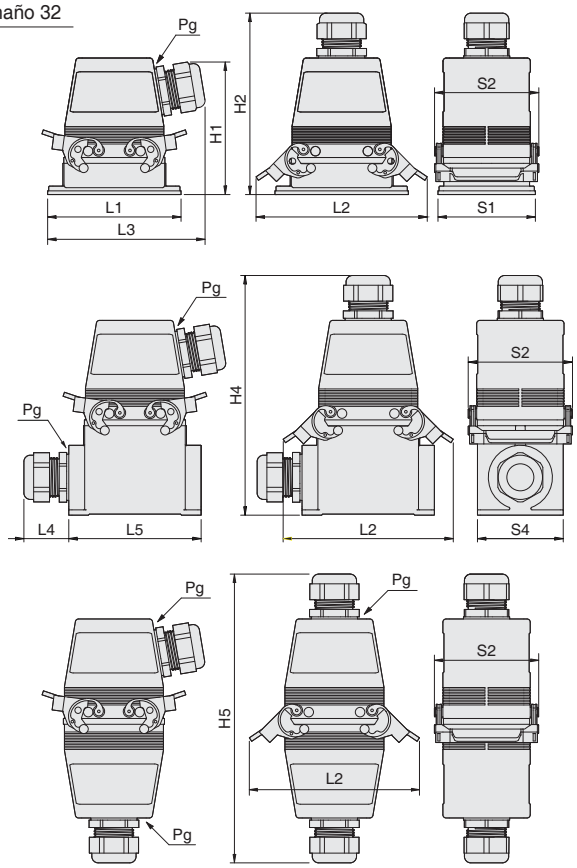

(a) Rasgadura de dimensiones **X1** x **Y1** solo para bases de embutir.
(b) Dimensiones entre paréntesis: aplicable a bases altas (bases con prensa-cables).

Tamaño 48

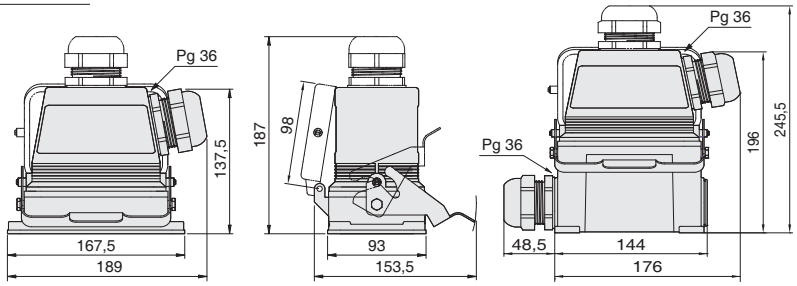

Agujeros para Fijación de la Base

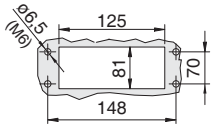

(Base de Embutir)

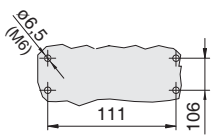

(Base de Sobreponer)

Sujeto a modificaciones sin previo aviso

KAP COMPONENTES ELÉTRICOS Ltda.

Rua Carmo do Rio Verde, 78 São Paulo - SP - Brazil CEP: 04729-010 Teléfono: (+5511) 5645-4444 e-mail: comex@kap.com.br

Serie PB

Tomacorriente Múltipla Industrial

Unidades Modulares para Tomacorrientes Múltiplas

- Sistema modular para uso con carcazas y bases serie PB
- Envoltorio único para los diversos tipos de conectores y diferentes aplicaciones
- Módulos montados uno al lado del otro en cuerpo metálico único (bastidor)
- Módulos para temperatura de trabajo de -40 °C ... +125 °C *(a)*
- Varias opciones de bastidores para envoltorios tamaños 6 hasta 48
- Módulos eléctricos y neumáticos aprobados UL (File E115072)

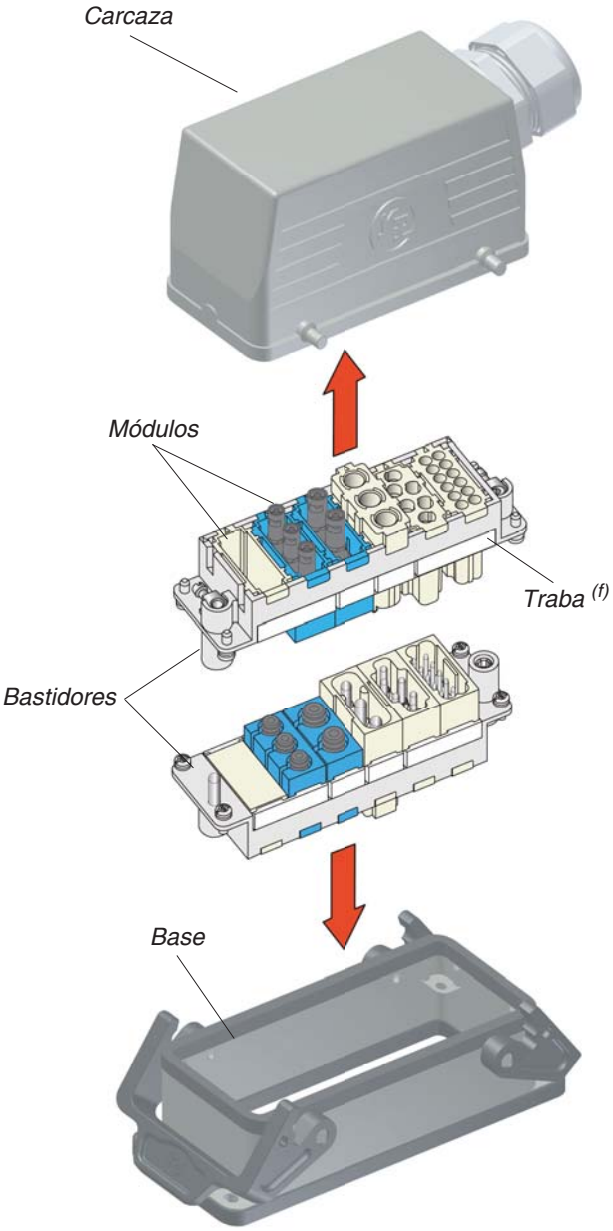

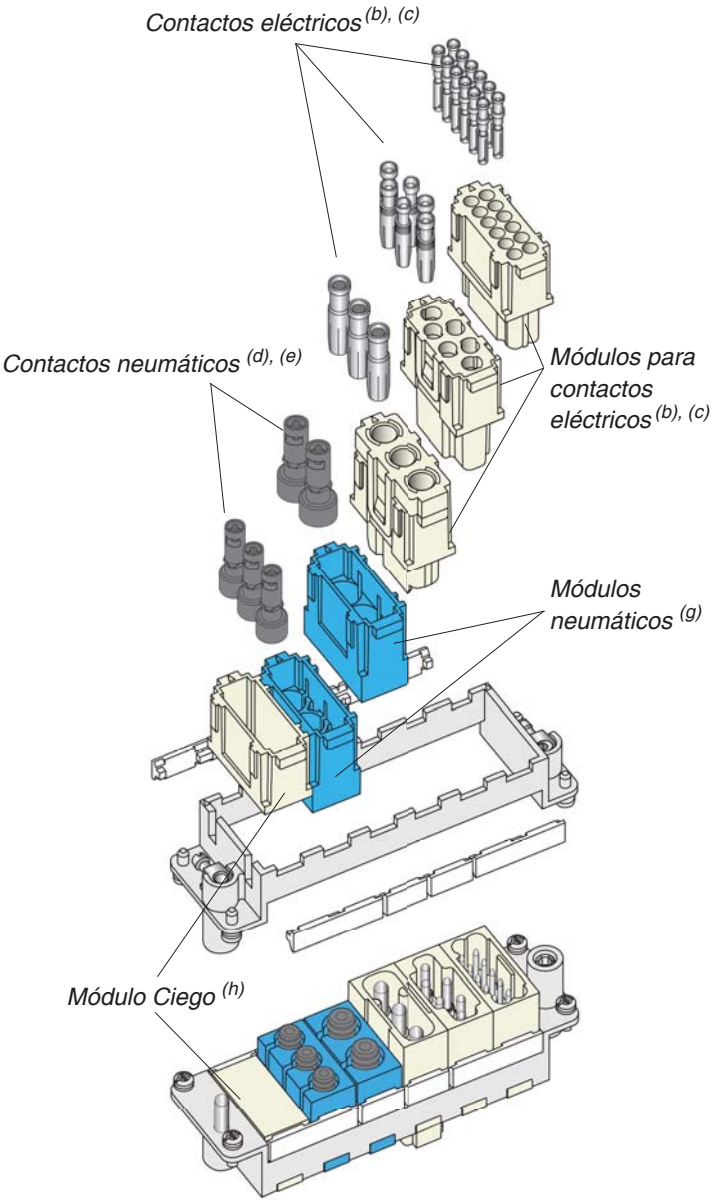

(a) Temperatura de trabajo de módulos neumáticos: -40°C...+80°C.

(b) Algunos módulos se suministran con contactos incorporados.

(c) Contactos con varias opciones de capacidad eléctrica y tipo de conexión (D-Sub, cable coaxial, etc.). Contáctenos para más opciones..

(d) Por razones de seguridad, no coloque transmisión de líquido junto con los contactos eléctricos. El uso de contactos neumáticos requiere un sistema de filtro de aire adecuado y un sistema de deshidratación para evitar la condensación.

(e) Contactos neumáticos deben ser utilizados para una presión máxima de 8 bar/116 psi.

(f) Los módulos se fijan en bastidores a través de las trabas. Las trabas se pueden dividir según el número de módulos utilizados.

(g) Siempre suministrado **sin** contacto.

(h) Ideal para cerrar alojamiento sin uso.

Sujeto a modificaciones sin previo aviso

KAP COMPONENTES ELÉTRICOS Ltda.

Rua Carmo do Rio Verde, 78 São Paulo - SP - Brazil CEP: 04729-010 Teléfono: (+5511) 5645-4444 e-mail: comex@kap.com.br

Serie PB

Tomacorriente Múltipla Industrial

Selección de Bastidores y Módulos

- El bastidor debe ser seleccionado de acuerdo con el número de alojamientos requeridos y conforme la carcaza donde será montado. ADVERTENCIA: un solo módulo puede ocupar más de un alojamiento en el bastidor (ver ilustraciones al lado).
- Para la configuración del bastidor, tenga en cuenta el número de módulos en el alojamiento y cuál será el tamaño del envoltorio [(a)] donde se ensamblará este bastidor.
- Módulo ciego código **CXFM**: aplicar para cerrar en el bastidor los alojamientos no usados.
- Sólo algunos módulos son suministrados con contactos incorporados.

Módulo Solo

Uno Alojamiento

Módulo Doble

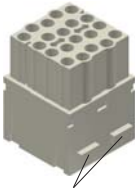

Dos Alojamientos

Módulo Triple

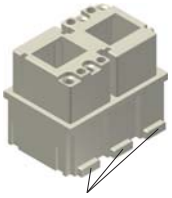

Tres Alojamientos

Bastidor

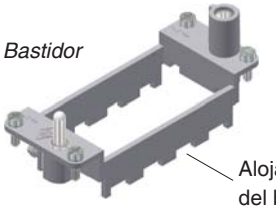

Alojamiento del bastidor

Módulo ciego **CXFM**

Bastidores, Módulos y Contactos

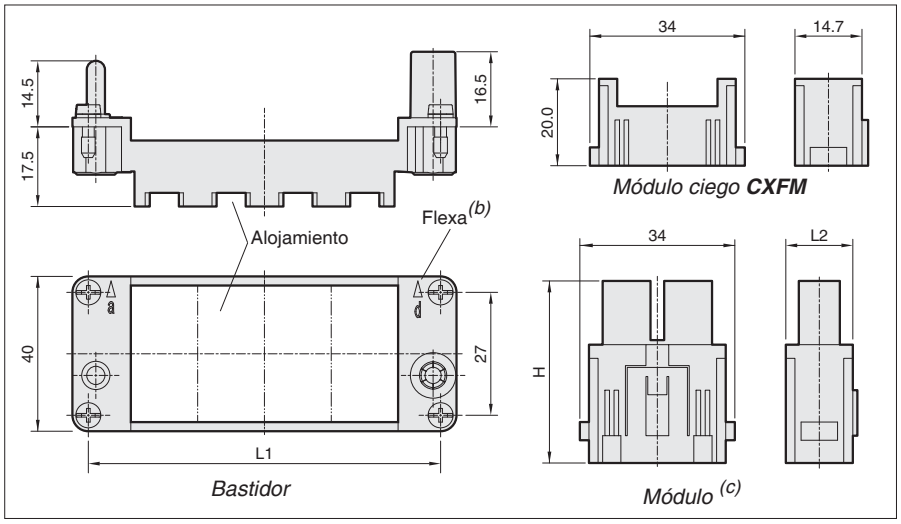

Bastidores [(d)]			
Código	Alojamientos	L1	Tamaño [(a)]
CX02TF	2	44	6
CX02TM			
CX03TF	3	57	10
CX03TM			
CX04TF	4	77,5	16
CX04TM			
CX06TF	6	104	24
CX06TM			

MÓDULOS Y CONTACTOS ELÉCTRICOS

Módulo [(e)]								Contacto Aplicable [(h)]				
Código	Imagen	H	L2	Alojamientos	Polos	Amp [(f)]	Volt [(g)]	Tipo	Código	Cable - Sección	Imagen	Terminal
CX01YF		57,8	29,4	2	1	200	1000 (600)	Hembra	CYFA16	16 mm²/ AWG 6		Engaste
									CYFA35	35 mm²/ AWG 2		
									CYFA70	70 mm²/ AWG 2/0		
CX01YM		52,3						Macho	CYMA16	16 mm²/ AWG 6		
									CYMA35	35 mm²/ AWG 2		
									CYMA70	70 mm²/ AWG 2/0		
CX02GF		51	29,4	2	2	100	1000	Hembra	CGFA16	16 mm²/ AWG 6-5		Engaste
									CGFA25	25 mm²/ AWG 4-3		
									CGFA35	35 mm²/ AWG 2		
CX02GM		49						Macho	CGMA16	16 mm²/ AWG 6-5		
									CGMA25	25 mm²/ AWG 4-3		
									CGMA35	35 mm²/ AWG 2		

(a) Ver modelos compatibles de carcasas y bases en las páginas 3 y 4.

(continúa...)

(b) Identifica el lado que el módulo puede ser ensamblado. Modulo también tiene flecha indicativa de posición.

(c) Dibujo utilizado sólo para definir las dimensiones. El formato básico del módulo se puede ver en la tabla - columna *Imagen* (a la izquierda).

(d) **CX??TF**: bastidores para contactos hembra; **CX??TM**: bastidores para contactos macho.

(e) Características según IEC 61984. Módulos en termoplástico reforzado y aprobados UL 94-V0.

(f) *Amp*= Corriente(A).

(g) *Volt*= Voltaje (V); voltaje entre parêntesis: aprobada por UL.

(h) Se suministra por separado.

Sujeto a modificaciones sin previo aviso

KAP COMPONENTES ELÉTRICOS Ltda.

Rua Carmo do Rio Verde, 78 São Paulo - SP - Brazil CEP: 04729-010 Teléfono: (+5511) 5645-4444 e-mail: comex@kap.com.br

Bastidores, Módulos y Contactos (continuación)

MÓDULOS Y CONTACTOS ELÉCTRICOS (continuación)												
Módulo [a]								Contacto Aplicáble [d]				
Código	Imagen	H	L2	Alojamientos	Polos	Amp [b]	Volt [c]	Tipo	Código	Cable - Sección	Imagen	Terminal
CX024AF		40	14,7	1	2	40	1000 (600)	Hembra	Módulo fornecido com contatos	2,5 ... 8 mm^2/ AWG14 ... 8	-	Tornillo [e]
CX024AM		39,5						Macho				
CX034F		40	14,7	1	3	40	400/690 (600)	Hembra	CXFA1.5	1,5 mm^2/ AWG 16		Engaste
									CXFA2.5	2,5 mm^2/ AWG 14		
CX034M		39,5						Macho	CXMA1.5	1,5 mm^2/ AWG 16		
									CXMA2.5	2,5 mm^2/ AWG 14		
CX05SF		37,2	14,7	1	5	16	400 (600)	Hembra	Módulo fornecido com contatos	0,14 ... 2,5 mm^2/ AWG 26 ... 14	-	Resorte
CX05SM								Macho				
CX08CF		36	14,7	1	8	16	400 (600)	Hembra	CCFA1.0	1 mm^2/ AWG 18		Engaste
									CCFA1.5	1,5 mm^2/ AWG 16		
									CCFA2.5	2,5 mm^2/ AWG 14		
CX08CM		34						Macho	CCMA1.0	1 mm^2/ AWG 18		
									CCMA1.5	1,5 mm^2/ AWG 16		
									CCMA2.5	2,5 mm^2/ AWG 14		
CX12DF		34	14,7	1	12	10	250 (600)	Hembra	CDFA1.0	1 mm^2/ AWG 18		Engaste
									CDFA1.5	1,5 mm^2/ AWG 16		
CX12DM								Macho	CDMA1.0	1 mm^2/ AWG 18		
									CDMA1.5	1,5 mm^2/ AWG 16		
CX17DF		35,2	14,7	1	17	10	160 (250)	Hembra	CDFA1.0	1 mm^2/ AWG 18		Engaste
									CDFA1.5	1,5 mm^2/ AWG 16		
CX17DM		35,3						Macho	CDMA1.0	1 mm^2/ AWG 18		
									CDMA1.5	1,5 mm^2/ AWG 16		
CX20CF		40	29,4	2	20	16	500 (600)	Hembra	CCFA1.0	1 mm^2/ AWG 18		Engaste
									CCFA1.5	1,5 mm^2/ AWG 16		
CX20CM		38						Macho	CCMA1.0	1 mm^2/ AWG 18		
									CCMA1.5	1,5 mm^2/ AWG 16		

(continúa...)

(a) Características según IEC 61984. Módulos en termoplástico reforzado y aprobados UL 94-V0.

(b) *Amp*= Corriente(A).

(c) *Volt*= Voltaje (V); voltaje entre parêntesis: aprobada por UL.

(d) Se suministra por separado.

(e) Para la fijación del cable es necesario el uso de una llave hexagonal de 2 mm en la parte frontal del contacto. Girar la llave manteniendo el cable presionado contra el alojamiento.

Sujeto a modificaciones sin previo aviso

Bastidores, Módulos y Contactos(continuação)

MÓDULOS Y CONTACTOS ELÉCTRICOS (continuación)												
Módulo [a]								Contacto Aplicable [d]				
Código	Imagen	H	L2	Alojamientos	Polos	Amp [b]	Volt [c]	Tipo	Código	Cable - Sección	Imagen	Terminal
CX01UF		51	14,7	1	-	-	-	Hembra	Módulo suministrado con conector USB hembra frontal y trasero			
CX01UM		44						Macho	Módulo preparado para recibir conector USB macho - no suministrado			
CX01JF		35,5	29,4	2	4	10	250 (600)	Hembra	CDFA1.0	1 mm^2/ AWG 18		Engaste
									CDFA1.5	1,5 mm^2/ AWG 16		
					-	-	-		CX8JF	-		RJ45, 8 contactos frontal y trasero
CX01JM		33,5			4	10	250 (600)	Macho	CDMA1.0	1 mm^2/ AWG 18		Engaste
									CDMA1.5	1,5 mm^2/ AWG 16		
					-	-	-		CX4JM	-		RJ45, 4 contactos
									CX8JM			RJ45, 8 contactos

MÓDULOS NEUMÁTICOS										
CX02P		27,5	14,7	1	2 alojamientos para tubos ø6,0	Hembra	CX6.0PF[e]	-		Tubo ø6,0 (interno)
							CX6.0VC[f]			
						Macho	CX6.0PM[e]			
CX03P					3 alojamientos para tubos ø1,6...ø4,0	Hembra	CX4.0PF[e]	-		Tubo ø4,0 (interno)
							CX4.0VC[f]			
						Macho	CX4.0PM[e]			

(a) Características según IEC 61984. Módulos en termoplástico reforzado y aprobados UL 94-V0
(b) *Amp*= Corriente(A).
(c) *Volt*= Voltaje (V); voltaje entre parêntesis: aprobada por UL.
(d) Se suministra por separado.
(e) Modelo **sin** válvula de cerramiento.
(f) Modelo **con** válvula de cerramiento.

Montaje de Módulos RJ45

1- Módulo hembra:
. Monte el contacto detrás del módulo, guiándolo a través del carril.
. Empuje el contacto hasta que sienta un clic en la región de tope.
. Conexión eléctrica: enchufe cable con conector macho.

2- Módulo macho:
2.1- Montaje del cable en el conector macho (conexión eléctrica):
. Coloque los alambres del cable en la guía (pieza negra)
. Monte la guía detrás del contacto macho, empujándola hasta el final de la carcasa (atención a la posición del cable en la guía).
. Clavar las lengüetas doradas presionando contra los hilos del cable
Fijar la tapa del cable en la abrazadera de lo contacto macho.
2.2- Montaje del conector macho en el módulo:
. Monte el contacto macho detrás del módulo através de su inserción en el alojamiento.
. Empuje el contacto hasta que haga un clic.

Módulo con Contacto RJ45

Contacto Hembra	Contacto Macho
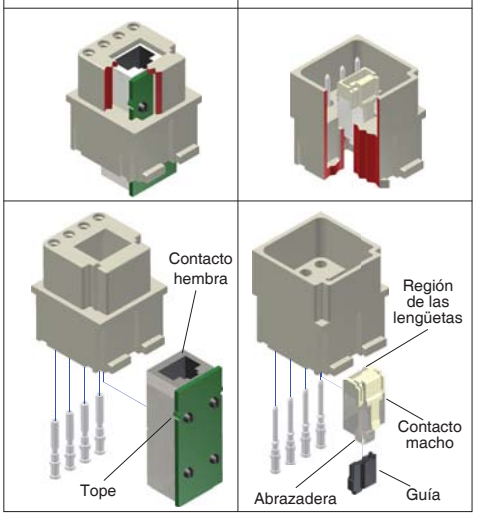	

Sujeto a modificaciones sin previo aviso